FICHE TECHNIQUE

DS60

Rehausse 60 mm

INFORMATIONS DE BASE

Nom du produit	Rehausse 60 mm
Nom commercial	DS60
Groupe de produits	Accessoires
Application	Terrasse avec carreaux Terrasse avec solives
Code	104332
Compatibilité	Série SPIRAL

CARACTÉRISTIQUES

- Pour une utilisation avec la série SPIRAL.
- Augmente la hauteur des plots de 60 mm.

DESCRIPTION

Le coupleur de hauteur est utilisé pour augmenter la plage de hauteur des plots SPIRAL de 60 mm.

PARAMÈTRES

Dimensions	150 x 150 x 60 mm
Hauteur	60 mm
Poids	0,26 kg
Température de fonctionnement	-20°C; +65°C
Couleur	Noir
Matériel	Plastique certifié PP

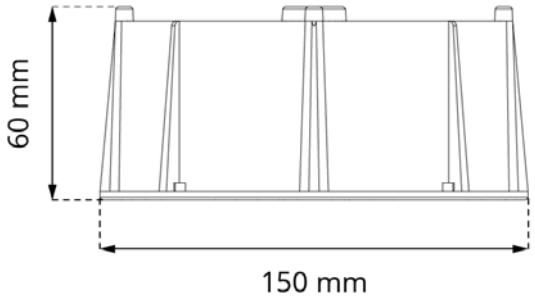

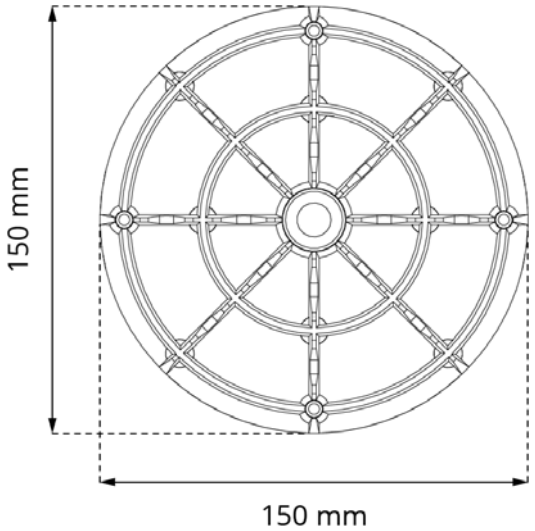

APPLICATION

- Terrasse avec carrelée.
- Terrasse avec solives.

CERTIFICATION

Certificats et rapports de tests à jour disponibles sur demande :

1. Essai de charge verticale caractéristique du plot.
2. Diminution de la charge du socle induite par l'exposition à une source de lumière UV en laboratoire.
3. Diminution de la capacité portante du plot induite par le choc thermique.
4. Diminution de la capacité portante du plot induite par l'impact de l'eau salée.
5. Diminution de la capacité portante du plot induite par une baisse de température de -20°C (24h).
6. Diminution de la capacité portante du plot induite par une augmentation de la température à 65°C (24h).
7. Valeur caractéristique de l'augmentation de la déformation par unité de force induite par le fluage au cours d'un essai de 1 000 heures.
8. Classement de réaction au feu, classe.

EXEMPLE D'UTILISATION

Série SPIRAL

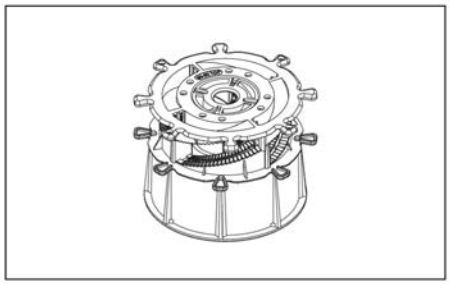

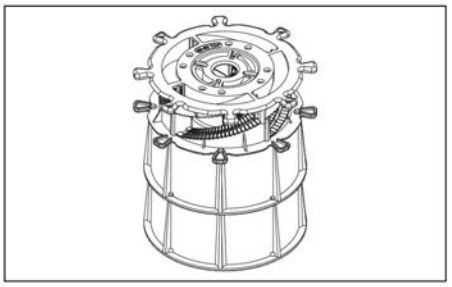

USAGE

Le coupleur de hauteur est fixé depuis le bas du plots, et le module inférieur y est monté, ce qui augmente sa hauteur de 60 mm.

LOGISTIQUE DES DONNÉES

Produit	Taper	Taille	Quantité	Poids brut
DS60	Boîte en carton	60 x 50 x 40 cm	70 pcs.	19,68 kg
	Palette	120 x 100 x 220 cm	1 400 pcs.	414 kg

EXEMPLE D'APPLICATION